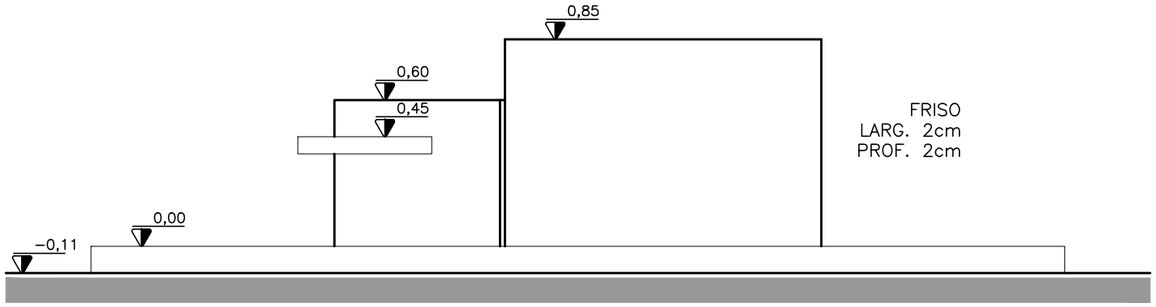

ELEVAÇÃO
FLOREIRA BA
ESCALA 1:25

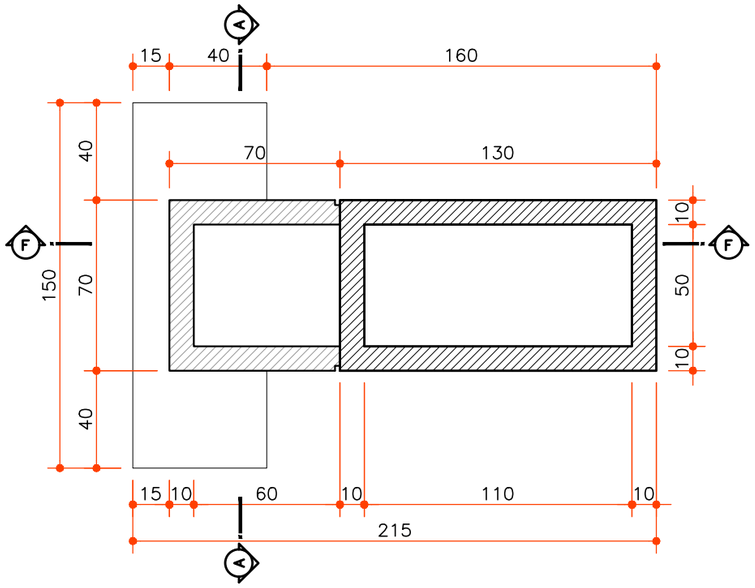

PLANTA
FLOREIRA BA
ESCALA 1:25

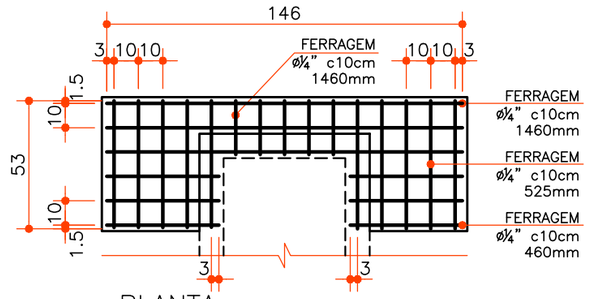

PLANTA
FERRAGEM BANCO
ESCALA 1:25

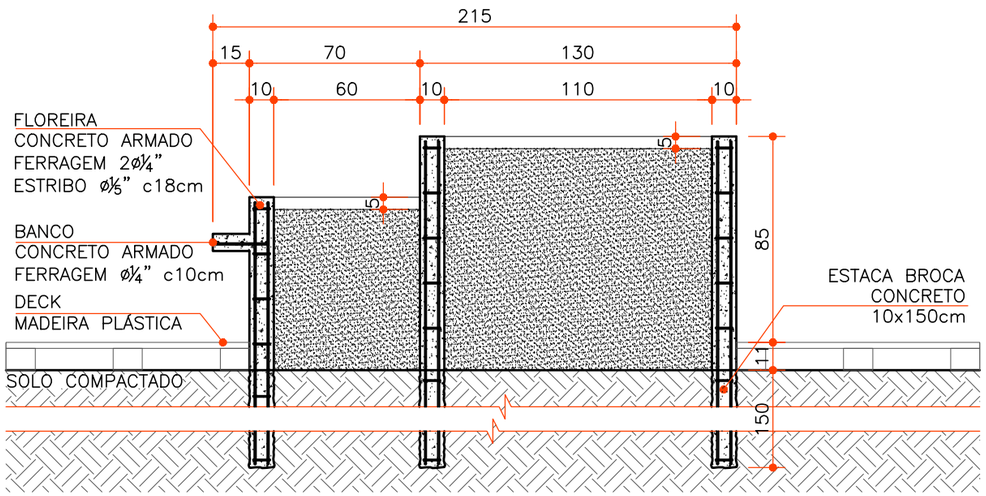

CORTE F
FLOREIRA BA
ESCALA 1:25

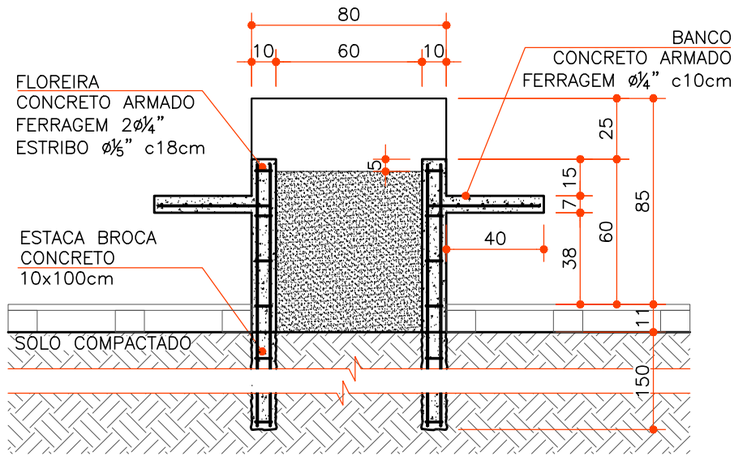

CORTE A
FLOREIRA BA
ESCALA 1:25

HORTA ELEVADA

EQP-04
R00

DETALHES FLOREIRAS

5. FLOREIRA "BA"

FLOREIRA COMPOSTA POR 2 COMPARTIMENTOS (BAIXO / ALTO) E 1 ASSENTO, EM CONCRETO ARMADO Fck 20MPa (VER DETALHAMENTO DAS FERRAGENS EM PRANCHA).

A CAIXARIA DEVERÁ SER EXECUTADA COM RIPAS DE MADEIRA COM 10cm DE ALTURA DE MANEIRA QUE O CONCRETO ACABADO FIQUE COM A IMPRESSÃO DO RIPAMENTO UTILIZADO. PREVER EXECUÇÃO DE FRISO 2x2cm (CONFORME INDICADO EM PROJETO) COM AUXÍLIO DE RÉGUA EM MADEIRA (A MESMA DEVERÁ SER REMOVIDA APÓS A PEGA DAS PAREDES).

PREVER EXECUÇÃO DE ESTACA BROCA EM CORRESPONDÊNCIA AOS VÉRTICES DAS PAREDES (FERRAGEM CONFORME INDICAÇÃO EM PRANCHA).

PINTURA EM TINTA LÁTEX ACRÍLICA EM 02 DEMÃOS, COR: MARROM.

PRANCHA
04 / 05
11/06/2018

ARQUIVO
DET_TI_EQP-04_R00.dwg

COHAPAR
Companhia de Habitação do Paraná