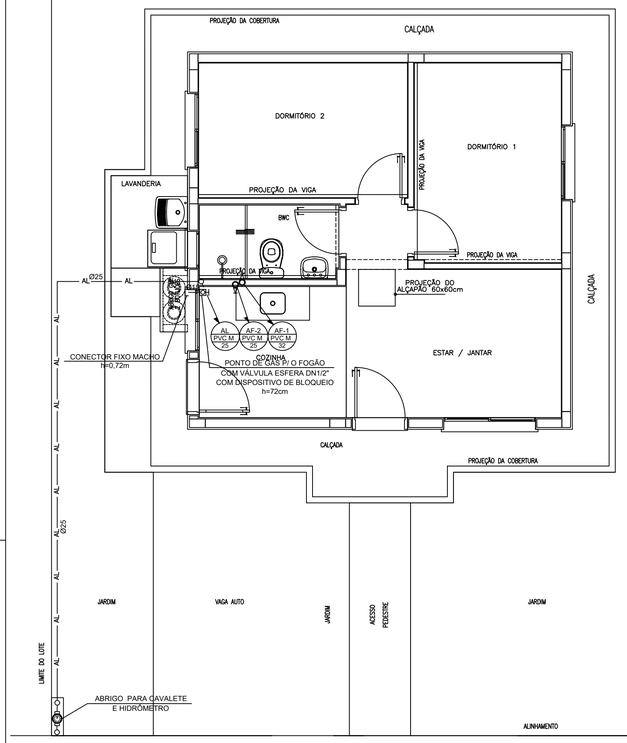

PLANTA TÉRREO TIPO ND 38 - ÁGUA / GÁS

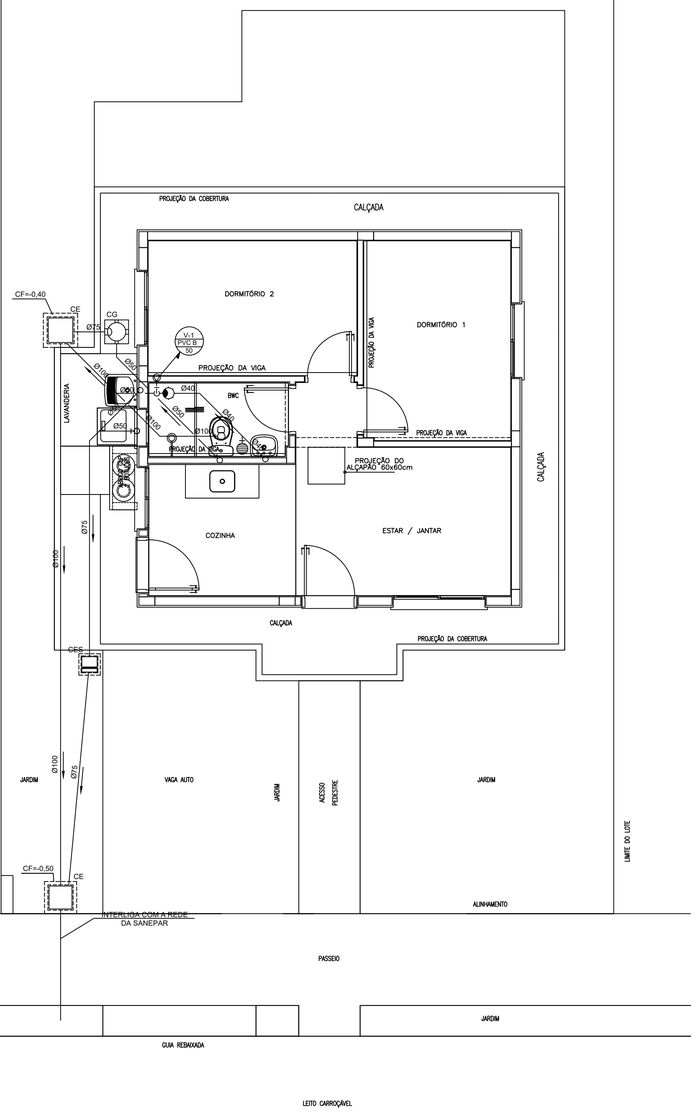

PLANTA TÉRREO TIPO ND 38 - ESGOTO/VENTILAÇÃO

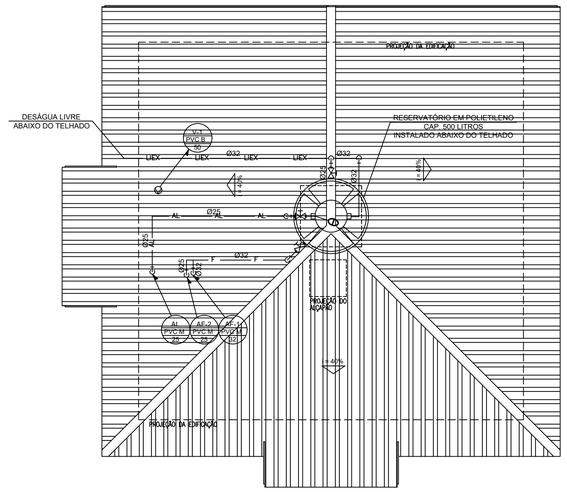

PLANTA COBERTURA ND 38

ESCALA 1:50

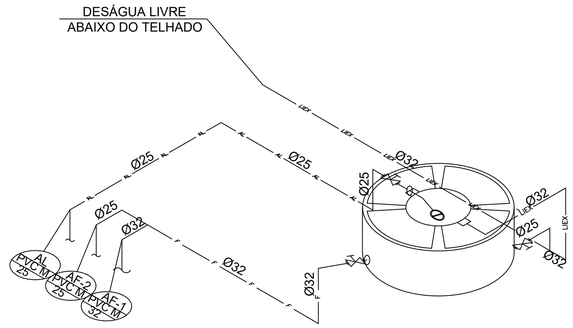

ISOMÉTRTICO BARRILETE ND 38
SEM ESCALA

LEGENDA

- IDENTIFICAÇÃO DA COLUNA
- MATERIAL
- DIÂMETRO NOMINAL EM MILIMETROS

F	TUBULAÇÃO DE ÁGUA - PVC MARROM
AL	TUBULAÇÃO DO ALIMENTADOR PREDIAL - PVC MARROM
LIEX	TUBULAÇÃO DE LIMPEZA E EXTRAVASÃO - PVC MARROM
	TUBULAÇÃO DE VENTILAÇÃO - PVC BRANCO
	TUBULAÇÃO DE ESGOTO - PVC BRANCO CAIMENTO MÍNIMO DE: 1% PARA TUBULAÇÃO DE Ø100mm 2% PARA TUBULAÇÕES DE Ø40, Ø50 e Ø75mm
G	TUBULAÇÃO DE GÁS - COBRE CLASSE A
	REGISTRO DE GAVETA ACAB.BRUTO
	REGISTRO DE GAVETA ACAB. CROMADO h=1,80m
	REGISTRO DE PRESSÃO h=1,20m
	CAIXA SIFONADA EM PVC BRANCO DIM 150 x 100 x 50 mm
	RALO SECO EM PVC BRANCO DN 100mm
PI	PIA AF - h=1,10m ESG. h=0,50m
LV	LAVATÓRIO AF - h=0,60m/ 0,10m A DIREITA ESG. h=0,50m
CH	CHUVEIRO ELÉTRICO AF - h=2,10m REG. PRESSÃO h=1,20m
TQ	TANQUE AF - h=1,10m ESG. h=0,50m
BSCA	BACIA SANITÁRIA CAIXA ACOPLADA AF - h=0,25m / 0,15 A ESQUERDA ESG. NO PISO A 0,31m DA PAREDE ACABADA
TL	TORNEIRA DE LAVAGEM h=0,50m
	CE - CAIXA DE INSPEÇÃO DE ESGOTO
	CES - CAIXA DE ESGOTO SIFONADA
	CG - CAIXA GORDURA EM PVC - CAPACIDADE 20 lts.

NOTAS:

1 - OS DIÂMETROS APRESENTADOS SÃO OS EXTERNOS DO FABRICANTE E ESTÃO INDICADOS EM MILÍMETROS, EXCETO ESGOTO E VENTILAÇÃO QUE SÃO OS NOMINAIS(VER TABELA DE EQUIVALÊNCIA).
2 - AS TUBULAÇÕES DE ESGOTO TÊM DECLIVIDADE MINÍMA DE: i=2,0% PARA "Ø" ATÉ 75mm e i=1,0% PARA "Ø" MAIOR/IGUAL A 100mm
3 - O PROJETO ESTÁ ATENDENDO AS LICENÇAS DE INSTALAÇÕES.

CASA PADRÃO ND 38 e 38 REB
LISTA DE MATERIAIS DE HIDRÁULICA

CÓDIGO	DISCRIMINAÇÃO DOS SERVIÇOS	un	qtd
1	**ÁGUA FRIA**	**unidade**	**quant.**
1.1	tubo soldavel de pvc marrom d= 25 mm	m	32,00
1.2	tubo soldavel de pvc marrom d= 32 mm	m	13,00
1.3	joelho 90 soldavel de pvc marrom d= 25 mm	pç	18
1.4	joelho 90 soldavel de pvc marrom d= 32 mm	pç	6
1.5	te 90 soldavel de pvc marrom d= 25 mm	pç	3
1.6	te 90 de reducao soldavel de pvc marrom d= 32 x 25 mm	pç	3
1.7	adaptador soldavel de pvc marrom com flanges livres para caixa d'agua d= 25 mm x 3/4"	pç	2
1.8	adaptador soldavel de pvc marrom com flanges livres para caixa d'agua d= 32 mm x 1"	pç	1
1.9	adaptador soldavel de pvc marrom para registro d= 25 mm x 3/4"	pç	7
1.10	adaptador soldavel de pvc marrom para registro d= 32 mm x 1"	pç	2
1.11	joelho 90 azul de redução soldável com bucha de latão d= 25mm x 1/2"	pç	3
1.12	joelho 90 azul soldável com bucha de latão d= 25mm x 3/4"	pç	3
1.13	luva azul soldável com rosca d= 25mm x 3/4"	pç	2
1.14	registro esfera em PVC, d=25mm	pç	2
1.15	registro esfera em PVC, d=32mm	pç	1
1.16	registro de gaveta em bronze, com canopla cromada, d=25mm x 3/4"	pç	1
1.17	registro de gaveta em bronze, com canopla cromada d=32mm x 1"	pç	1
1.18	registro de pressão em bronze, com conopla cromada d=25mm x 3/4"	pç	1
1.19	torneira de bóia em bronze, acabamento bruto d=25mm x 3/4"	pç	1
1.20	torneira para lavagem, com acabamento cromado d= 25mm x 3/4"	pç	1
1.21	reservatório polietileno capacidade 500 litros	pç	1
1.22	abrigo para cavalete e hidrômetro conforme padrão da concessionária	pç	1
2	**ESGOTO**		
2.1	tubo de pvc branco, d=40mm	m	3,00
2.2	tubo de pvc branco, d=50mm	m	13,00
2.3	tubo de pvc branco, d=75mm	pç	9,00
2.4	tubo de pvc branco, d=100mm	pç	15,00
2.5	joelho de 45, d=40mm	pç	1
2.6	joelho de 45, d=50mm	pç	2
2.7	joelho de 45, d=100mm	pç	1
2.8	te sanitário d= 50mm x 50mm	pç	2
2.9	junção simples d=40mm x 40mm	pç	1
2.10	junção simples d=75mm x 50mm	pç	1
2.11	redução excentrica d=75mm x 50mm	pç	1
2.12	junção simples d=100mm x 50mm	pç	1
2.13	joelho de 90, d=40mm	pç	2
2.14	joelho de 90, d=50mm	pç	8
2.15	joelho de 90 com anel de borracha d=40mm	pç	1
2.16	curva de 90 curta, d=100mm	pç	1
2.17	vedação para saída de vaso sanitário d=100mm	pç	1
2.18	adaptador para saída de vaso sanitário d=100mm	pç	1
2.19	ralo cônico 100 x 40	pç	1
2.20	caixa sifonada 100 x 100 x 50	pç	1
2.21	caixa de gordura pré fabricada em PVC 3, entradas dn 50mm e 1 saída de 75mm	pç	1
2.22	caixa de inspeção moldada "in loco", em alvenaria 1 tijolo, dim. 60x60cm	pç	2
2.23	caixa de esgoto sifonada "in loco", em alvenaria 1 tijolo, dim. 40x40cm	pç	1
3	**GÁS TUBO COBRE**		
3.1	Tubo cobre, classe A, E e I, Bitola 15mm	m	0,5
3.2	Conector macho x fêmea, rosca BSP na rosca macho, dn 15mm x 1/2"	pç	1
3.4	válvula angular1/2" tipo alavanca, bico para mangueira GLP bitola 3/8"	pç	1
3.5	conector movel fêmea em latão, dn 16mm	pç	1

CONFORME TABELA 7 DA ABNT NBR 15575
O PROJETO TEM UMA VIDA ÚTIL MÍNIMA DE 20 ANOS

USO EXCLUSIVO DA PREFEITURA:

TÉCNICO DO MUNICÍPIO	PREFEITO DO MUNICÍPIO

USO EXCLUSIVO DA RCA ASSESSORIA EM CONTROLE DE OBRAS E SERVIÇOS LTDA

RESPONSÁVEL TÉCNICO:
Sérgio Ricardo Ferreira
Engenheiro Civil - CREA N° 5060818187

CONTROLE DE CÓPIAS

REVISÕES

REV	DATA	DESCRIÇÃO	AUTOR
R00	OUT/2020	EMISSÃO INICIAL	SRF
R01	ABR/2021	ATENDIMENTO À 1ª DILIGÊNCIA	SRF

RCA
ASSESSORIA EM CONTROLE DE OBRAS E SERVIÇOS LTDA
RUA ALVARENGA, 771 - CEP 05509-001
BUTANTÃ - SÃO PAULO - SP

PRANCHA HID 01/05
REVISÃO R 01

JANDAIA DO SUL - PR

HABITA PARANÁ

9ª ETAPA 75 UDS

.
.
.

Município de Jandaia do Sul - PR

ND 38 (33 UDs)
ÁGUA FRIA E ESGOTO SANITÁRIO

AUTOR DO PROJETO: SERGIO RICARDO FERREIRA
AUTOR DO DESENHO: VITOR CHAGAS
ESCALA: 1:50
DATA DA CRIAÇÃO: 26/02/2021
NOME DO ARQUIVO: JAS_HID_PB_01-05
HISTÓRICO SALVO EM: 30/04/2021
IMPRESSO EM: 30/04/2021
SALVO POR: VITOR CHAGAS