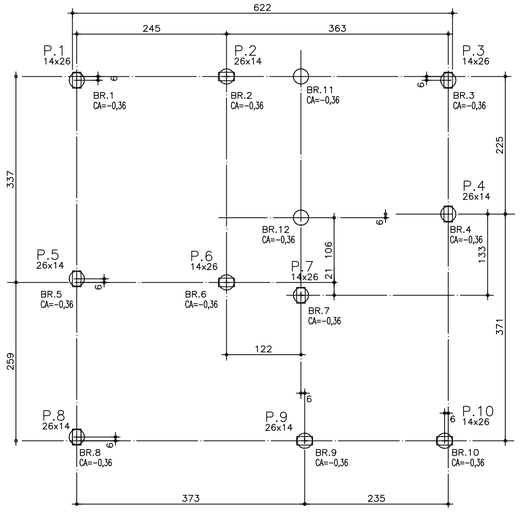

PLANTA DE LOCAÇÃO
Escala 1:50

NOTA : Brocas 1 a 12 – ø25

PILAR		BROCA
Nome	Carga Max. (tf)	Comprim. (m)
P1	2,9	3,0
P2	5,4	5,0
P3	2,0	3,0
P4	5,7	5,0
P5	3,8	3,0
P6	5,5	5,0
P7	4,4	4,0
P8	2,7	3,0
P9	4,0	4,0
P10	2,7	3,0
BR11	1,7	3,0
BR12	2,3	3,0

BROCAS	
Nome	Quantidade
BR	12

LEGENDA DOS PILARES

PILARES QUE NASCEM

PILARES QUE MORREM

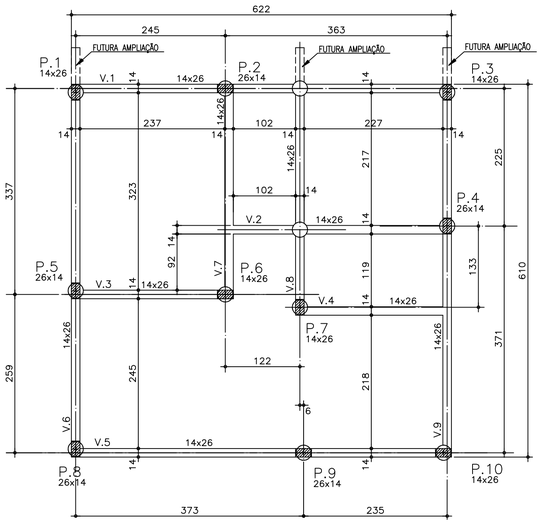

FORMAS DA FUNDAÇÃO
Escala 1:50

Vigas		
Nome	Seção (cm)	Nível (cm)
V1	14x26	−10
V2	14x26	−10
V3	14x26	−10
V4	14x26	−10
V5	14x26	−10
V6	14x26	−10
V7	14x26	−10
V8	14x26	−10
V9	14x26	−10

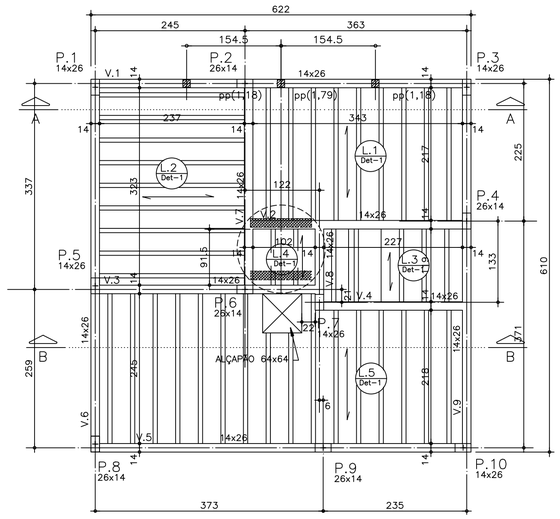

FORMAS DA COBERTURA
Escala 1:50

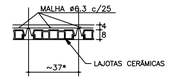

* CONFIRMAR COM FABRICANTE , QUE DEVE FORNECER ART ESPECÍFICA DAS LAJES

DETALHE DAS LAJES
Escala 1:25

VOL. DE CONCRETO (C20) : 1,80 m3
AÇO MALHA DE DISTRIBUIÇÃO : 36kg

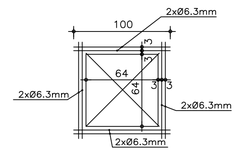

DETALHE ALÇAPÃO
Escala 1:25

Vigas		
Nome	Seção (cm)	Nível (cm)
V1	14x26	278.5
V2	14x26	278.5
V3	14x26	278.5
V4	14x26	278.5
V5	14x26	278.5
V6	14x26	278.5
V7	14x26	278.5
V8	14x26	278.5
V9	14x26	278.5

Lajes					
Nome	Tipo	Altura (cm)	Nível (cm)	Sobrecarga (kgf/m²)	Telhado + estrut.telhado (kgf/m²)
L1	Pré-moldada	12	278.5	60	85
L2	Pré-moldada	12	278.5	60	85
L3	Pré-moldada	12	278.5	60	85
L4	Pré-moldada	12	278.5	60	400
L5	Pré-moldada	12	278.5	60	85

PILARES
Escala 1:25

P.1 a P.10 (x10)
COBERTURA – L2

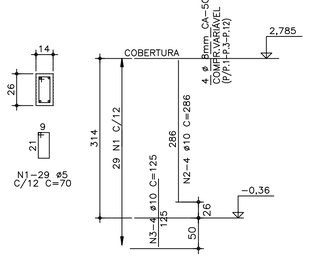

LISTA DE FERROS				
N	Ø (mm)	Q	COMPRIMENTO	
			UNIT.(cm)	TOTAL(cm)
1	5**	319	70	22330
2	10	44	286	12584
3	10	44	125	5500

(**)=CA-60; CA-50 para demais

RESUMO GERAL			
AÇO	Ø(mm)	COMP.(m)	PESO(kg)
CA-60	5	223	34
CA-50	10	181	112
		TOTAL:	146

VOLUME DE CONCRETO (C20) = 1,04 m3
ÁREA DE FORMAS =23,1 m2
COBRIMENTO=2,5 cm
OBRIGATÓRIO USO DE ESPAÇADORES

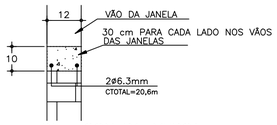

DET. CONTRA-VERGA
SEM ESCALA

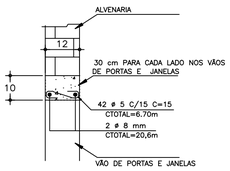

DET. VERGA 2
SEM ESCALA

DET. CINTA-OITÃO
Escala 1:10

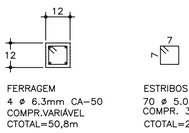

DET. PILARETE PP
Escala 1:SEM ESCALA

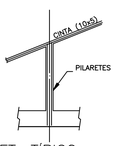

DET. TÍPICO
Escala 1:SEM ESCALA

PILARETES E CINTAS

VOLUME DE CONCRETO (C20) =0,15m3
ÁREA DE FORMAS =5,5 m2
COBRIMENTO=2,5 cm
OBRIGATÓRIO USO DE ESPAÇADORES

RESUMO CINTAS E PILARETES			
AÇO	Ø(mm)	COMP.(m)	PESO(kg)
CA-60	5	39	7
CA-50	6.3	98	25
CA-50	8	20	8
		TOTAL:	40

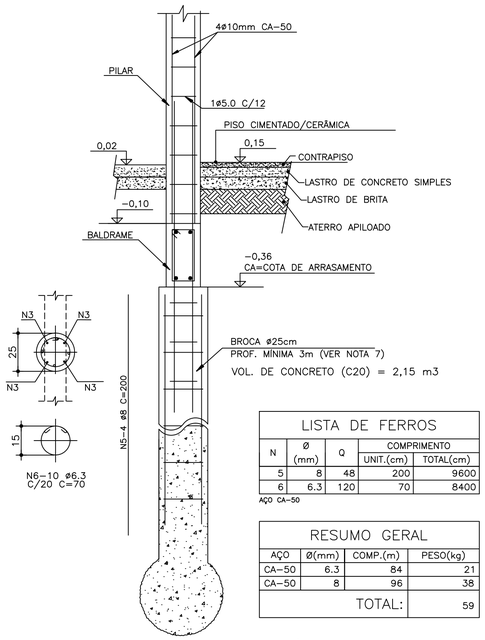

DET. PISO BROCA /PILAR
ESC. 1:10

LISTA DE FERROS				
N	Ø (mm)	Q	COMPRIMENTO	
			UNIT.(cm)	TOTAL(cm)
5	8	48	200	9600
6	6.3	120	70	8400

AÇO CA-50

RESUMO GERAL			
AÇO	Ø(mm)	COMP.(m)	PESO(kg)
CA-50	6.3	84	21
CA-50	8	96	38
		TOTAL:	59

NOTA: IMPERMEABILIZAÇÃO

– A IMPERMEABILIZAÇÃO SERÁ EXECUTADA ATRAVÉS DE MEMBRANA ESTÁVEL E IMPERMEÁVEL DE EMULSÃO ASFÁLTICA, CONFORME ESPECIFICAÇÕES DO FORNECEDOR:

1 – NO BALDRAME OU EMBASAMENTO E/OU ALVENARIA DO TÉRREO E/OU INTERFACE ESTRUTURA DE CONCRETO–ALVENARIA, NAS LATERAIS E NO TOPO DAS VIGAS DE BALDRAME, VISANDO BLOQUEAR A UMIDADE ASCENDENTE (SISTEMA RÍGIDO);

2 – NAS PAREDES EXTERNAS SERÁ APLICADA SOBRE A ALVENARIA (POSTERIORMENTE SERÁ EXECUTADA A PROTEÇÃO MECÂNICA), ATÉ 60cm EM TODO O PERÍMETRO DO PAVIMENTO TÉRREO, VISANDO BLOQUEAR A UMIDADE DEVIDO AOS EFEITOS DA ÁGUA DE RESPINGO.

3 – NAS PAREDES INTERNAS SERÁ APLICADA SOBRE A ALVENARIA (POSTERIORMENTE SERÁ EXECUTADA A PROTEÇÃO MECÂNICA), ATÉ A ALTURA DE 20cm EM RELAÇÃO AO PISO ACABADO EM TODO O PERÍMETRO.

4 – NAS PAREDES E PISO DO BANHEIRO (POSTERIORMENTE SERÁ EXECUTADA A PROTEÇÃO MECÂNICA E ASSENTAMENTO DE AZULEJO) QUE VISA BLOQUEAR A SOLICITAÇÃO IMPOSTA PELA ÁGUA DE PERCOLAÇÃO, EM TODO O PISO DO AMBIENTE E ATÉ A ALTURA DE 20cm EM RELAÇÃO AO PISO ACABADO EM TODO O PERÍMETRO.

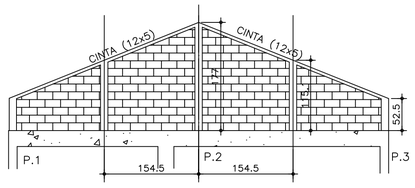

CORTE A–A
Escala 1:50

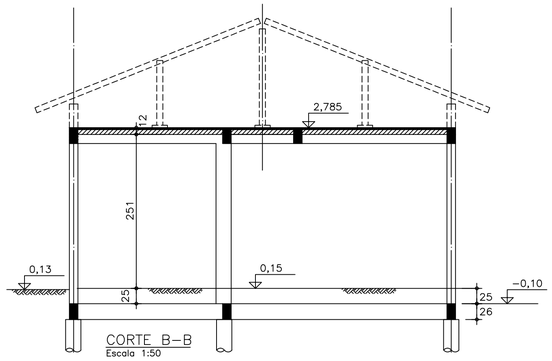

CORTE B–B
Escala 1:50

NOTAS:

1 – ESTE PROJETO ATENDE ÀS NORMAS NBR–6118/2014 E NBR–15575/2013
2 – CONFERIR AS MEDIDAS NA OBRA
3 – UNIDADES EM CENTÍMETROS (cm)
4 – CONCRETO FCK = 20,0 MPa , CLASSE DE AGRESSIVIDADE I
CONCRETO COM AMASSAMENTO MECÂNICO, CONF. NBR 12655
5 – AÇOS CA–50 E CA–60
6 – PREVER A REALIZAÇÃO DE SONDAGENS DE SIMPLES RECONHECIMENTO PARA ATENDIMENTO À NBR 8030 , PARA CONFIRMAÇÃO DE SOLUÇÃO DE FUNDAÇÕES ADOTADA
7 – 14 BROCAS Ø 25cm, PROFUNDIDADE MÍNIMA = 3,00 m , VER TABELA
8 – AS PROFUNDIDADES DEFINITIVAS DAS BROCAS DEVERÃO SER DEFINIDOS POR PROFISSIONAL ESPECIALISTA EM SOLOS , DURANTE A EXECUÇÃO DA OBRA , DEVERÃO SER TOMADAS AS PRECAUÇÕES PARA NÃO PROVOCAR DANOS EM EDIFICAÇÕES VIZINHAS PRÉ–EXISTENTES.
9 – QUALQUER ALTERAÇÃO/MODIFICAÇÃO DO PROJETO DEVERÁ SER COMUNICADO AO AUTOR DO PROJETO.
10– O DIMENSIONAMENTO E DETALHAMENTO DAS LAJES DEVERÁ SER REALIZADO POR EMPRESA ESPECIALIZADA E COM RESPONSÁVEL TECNICAMENTE COM ART ESPECÍFICA
11 – VIDA ÚTIL DO PROJETO , VUP ≥50 CONFORME ABNT–NBR 8681
12– DEVERÃO SER PREVISTOS OS CONTROLES TECNOLÓGICOS DE ENSAIO DE COMPRESSÃO DE CORPOS DE PROVA CILÍNDRICOS , NBR 5739 E SLUMP TEST NBR MN67
13– ESTA OBRA DEVERÁ ATENDER ÀS NORMAS NBR 14931 , NBR 15696 , NBR 14859 , NBR 15522 E NBR 12655

REVISÕES

DEZ/2020

REV	DATA	DESCRIÇÃO	AUTOR
R00	JAN.21	EMISSÃO INICIAL	OY
R01	ABR.21	REVISÃO GERAL	OY

USO EXCLUSIVO DA PREFEITURA:

TÉCNICO DO MUNICÍPIO

PREFEITO DO MUNICÍPIO

USO EXCLUSIVO DA RCA ASSESSORIA EM CONTROLE DE OBRAS E SERVIÇOS LTDA

RESPONSÁVEL TÉCNICO:

JESSICA MARIA SHIOZAWA
CREA 5069996303
RCA ASSESSORIA EM CONTROLE DE OBRAS E SERVIÇOS LTDA

CONTROLE DE CÓPIAS

RCA
ASSESSORIA EM CONTROLE DE OBRAS E SERVIÇOS LTDA
RUA ALVARENGA, 771 - CEP 05509-001
BUTANTÃ - SÃO PAULO - SP

PRANCHA: EST 03/08

REVISÃO: R 01

JANDAIA DO SUL - PR

9ª ETAPA 75 UDS

CONJUNTO HABITACIONAL
.
.

Município de Jandaia do Sul - PR

PROJETO EXECUTIVO DE ESTRUTURA
ND 38 (34UDS)
FORMAS DA FUNDAÇÃO E COBERTURA

AUTOR DO PROJETO: JESSICA M SHIOZAWA
AUTOR DO DESENHO : OY
ESCALA: 1:50
DATA DA CRIAÇÃO : 27/01/21
NOME DO ARQUIVO: JAS_9ET_EST_PB_03-08
HISTÓRICO: SALVO EM: 27/04/21 IMPRESSO EM: SALVO POR: .