TABELA DE BARICENTRO		
ELEM.	X (cm)	Y (cm)
P1	0.0	352.0
P2	352.0	352.0
P3	0.0	0.0
P4	352.0	0.0

LEGENDAS	
C.A.= xx	COTA DE ARRASAMENTO DAS ESTACAS (cm)
	ESTACA SOB PILAR

ESTACAS
1- DIÂMETRO DAS ESTACAS: Ï20 cm 2- PROFUNDIDADE: h = 150 cm 3 - fck: 20 Mpa

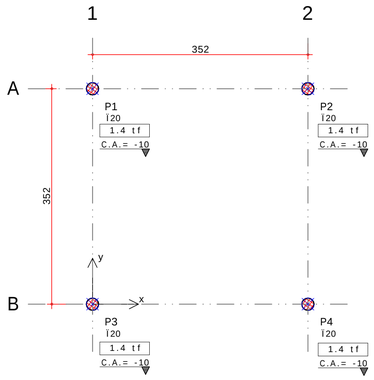

LOCA¢ÌO E CARGAS DA FUNDA¢ÌO
ESC. 1:50

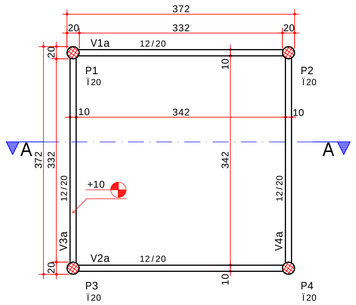

FORMAS DO T£RREO
ESC. 1:50

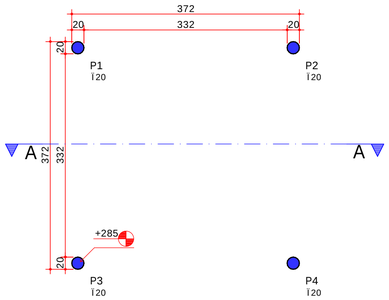

FORMAS DA COBERTURA
ESC. 1:50

CONSUMO DE MATERIAIS		
T£RREO		
ELEMENTOS	CONCRETO m3	FORMA m2
PILARES	0.35	7
VIGAS	0.3	7
ESTACAS	0.2	-
RESUMO		
PAVIMENTO	CONCRETO m3	FORMA m2
TOTAIS:	0.85	14

CRIT£RIOS DE PROJETO

1 - Este projeto atende as especifica-»es da NBR 6.118:2014;
2 - Este projeto atende as especifica-»es da NBR 15.575-2, com vida ¼til de 50 anos.
3 - Classe de agressividade ambiental II;
4 - Concreto estrutural:
* Classe C25;
* Rela-«o §gua/cimento em massa <= 0,60;
* O concreto deve atender as especifica-»es da NBR 12.655;
* M·dulo de elasticidade inicial do concreto Eci = 28.000 MPa;
* Resist°ncia caracter²stica a compress«o (fck) = 25 MPa;
5 - Cobrimento nominal das armaduras
* Vigas: 3cm - Pilares: 3cm - Lajes: 2,5cm.

OBSERVA¢ÍES

1 - A execu-«o deve obdecer as prescri-»es constates da norma NBR 14.931:2004 [Execu-«o de estruturas de conc. - proced.];
2 - Medidas do projeto em cent²metros;
3 - Confirmar todas as medidas na obra;
4 - Antes da concretagem, deve-se verificar o correto posicionamento dos elementos indicados nos demais projetos (complementares);
5 - Executar passagens para tubula-»es de §gua, esgoto e eletricidade. N«o ser§ permitido nenhuma tubula-«o dentro dos elementos estruturais, exceto os previstos em projeto;
6 - Confrontar as medidas do projeto estrutural com o projeto Arquitet¹nico.
7 - impermeabilizar toda regi«o da viga baldrame, EXCETO a regi«o em contato direto com o pilar.

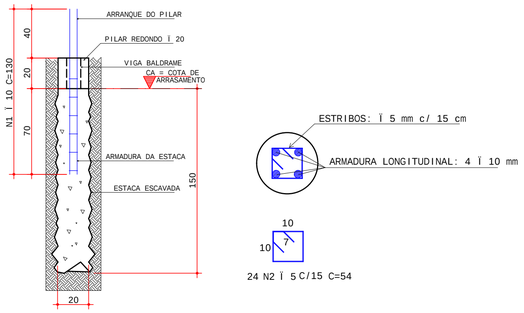

DETALHE DE ESTACA 01
P/ PILAR REDONDO Ï 20
S/ ESCALA

TABELA DE A¢O DAS ESTACAS						
A¢O		POS	BIT (mm)	QUANT	COMPRIMENTO UNIT (cm)	COMPRIMENTO TOTAL (cm)
ESTACA 01		(4x)				
	50A	1	10	16	130	2.080
	60A	2	5	24	54	1.296

RESUMO DE A¢O			
A¢O	BIT (mm)	COMPR (m)	PESO (kg)
60A	5	12,96	2,1
50A	10	20,80	13,10

V1=V2=V3=V4
12/20

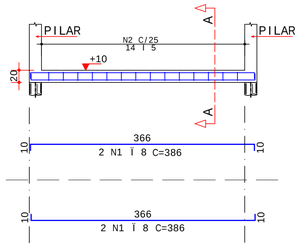

Corte A

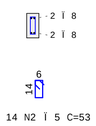

A¢O	POS	BIT (mm)	QUANT	COMPRIMENTO UNIT (cm)	COMPRIMENTO TOTAL (cm)
V1=V2=V3=V4	(X4)				
50A	1	8	16	386	6176
60A	2	5	56	53	2968

RESUMO DE A¢O			
A¢O	BIT (mm)	COMPR (m)	PESO (kg)
60A	5	29,7	4,5
50A	8	62	24
Peso Total	60A =		4,7 kg
Peso Total	50A =		24,0 kg

CONVEN¢ÌO DE PILARES

NASCE CONTINUA MORRE MUDA

ESPA¢AMENTO MÊNIMO ENTRE BARRAS

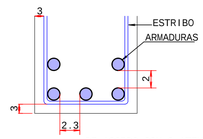

DE ACORDO COM O ITEM 18.3.2.2 DA NBR-6.118:2014

RAIO DE CURVATURA DOS GANCHOS

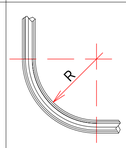

Ï	R(cm)
5.0	1.2
6.3	1.5
8.0	2
10	2.5
12.5	3.1
16	4

DE ACORDO COM O ITEM 9.4.2.3 DA NBR-6.118:2014

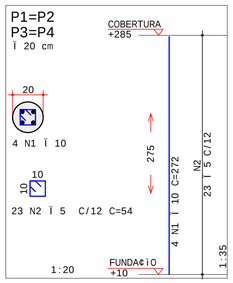

A¢O	POS	BIT (mm)	QUANT	COMPRIMENTO UNIT (cm)	COMPRIMENTO TOTAL (cm)
P1=P2=P3=P4	(X4)				
50A	1	10	16	272	4352
60A	2	5	92	54	4968

RESUMO DE A¢O			
A¢O	BIT (mm)	COMPR (m)	PESO (kg)
60A	5	49,7	8,5
50A	10	43,5	27
Peso Total	60A =		7 kg
Peso Total	50A =		28,0 kg

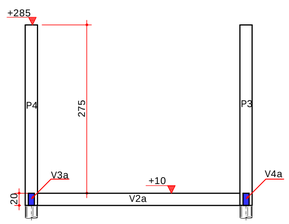

CORTE A-A
ESC. 1:50

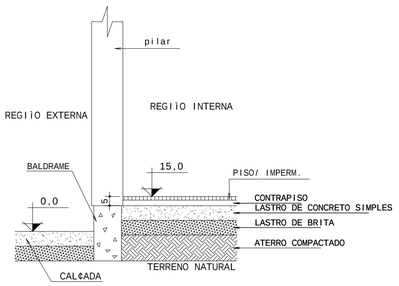

DET. PISO
SEM ESCALA

NOTAS:
Detalhe gen®rico, seguir projeto arquitet¹nico

REVISÌO

REV	DATA	DESCRI¢ÃO	EMISSOR
R00	04/05/2020	EMISSÌO INICIAL	NETO LEÌO
R01	14/08/2020	REVISÌO GERAL I	NETO LEÌO
R01+	26/10/2020	REVISÌO GERAL I+	NETO LEÌO

ARQUIVO DIGITAL: TER_IRA_QUI_EST_PB_P01_R01+

USO EXCLUSIVO DA PREFEITURA:

OBRA:
TERCEIRA IDADE RESIDENCIAL
COHAPAR IRATI II - 22Û ETAPA
EWALDO CORDEIRO

CONTEUDO:
E
EST

PROPRIETÁRIO:
PREFEITURA MUNICIPAL DE IRATI - PR

PRANCHA NÚ:
01
/01

RESP. PROJETO:
PAULO BACILLA CAU 15164-5

RESP. TÉCNICO:
PAULO BACILLA CAU 15164-5

DESENVOLVIMENTO PROJ.:
NETO LEÌO

DETALHAMENTO PROJ.:
NETO LEÌO

ASSUNTO:
PROJ. ESTRUTURAL - BÁSICO

ESCALA:
Indicada

CONTEUDO:
MPI QUIOSQUE
LOCA¢ÌO E CARGAS DA FUNDA¢ÌO, FORMAS DO TÉRREO E COBERTURA, CORTE AA, ARMA¢ÃO DAS ESTACAS, PILARES, BALDRAMES E LEGENDAS.

TERCASA CONSTRUTORA
R. Delfina Braga Visinoni, 3661.
Orleans , Curitiba PR.
CEP: 81020-490
Tel: (041) 9 9693-0396

LAUDELINO BELARMINO LEÌO NETO PL 03_-EST-FOR-001-R00.PLT 24/10/2020 16:52:27