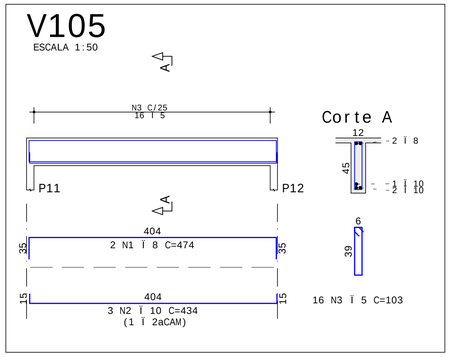

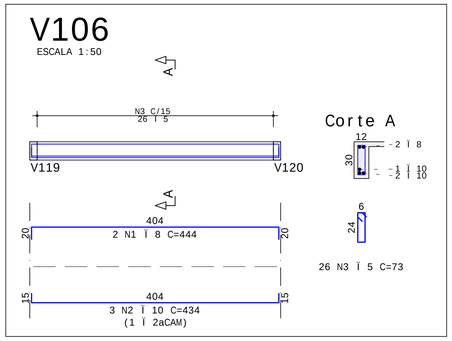

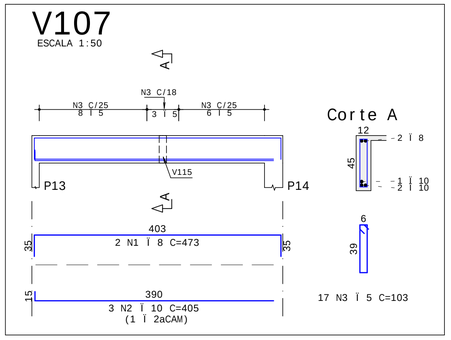

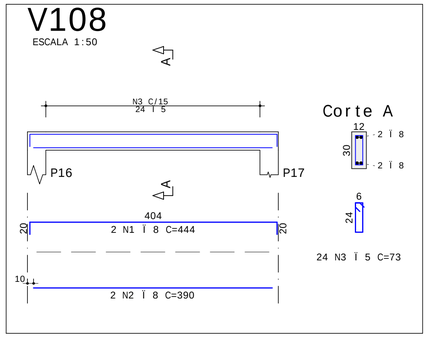

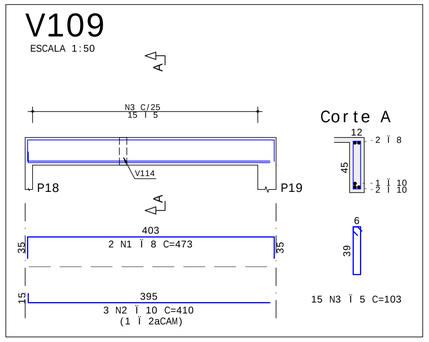

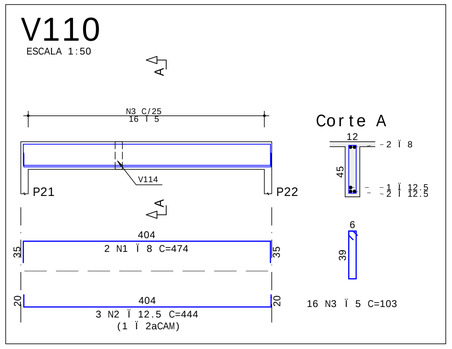

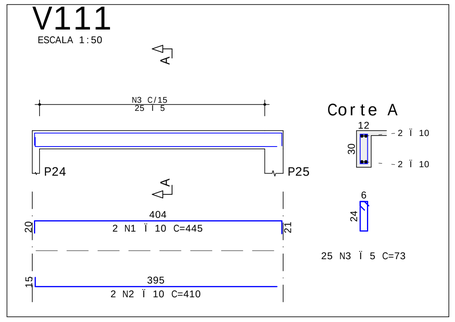

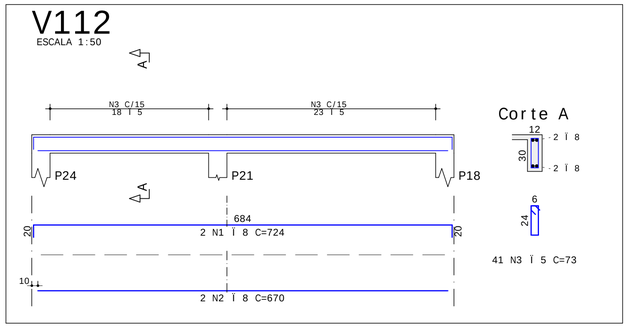

A¢O	POS	BIT	QUANT	COMPRIMENTO	
				UNIT	TOTAL
		mm		cm	cm
V105					
50A	1	8	2	474	948
50A	2	10	3	434	1302
60A	3	5	16	103	1648
V106					
50A	1	8	2	444	888
50A	2	10	3	434	1302
60A	3	5	26	73	1898
V107					
50A	1	8	2	473	946
50A	2	10	3	405	1215
60A	3	5	17	103	1751
V108					
50A	1	8	2	444	888
50A	2	8	2	390	780
60A	3	5	24	73	1752
V109					
50A	1	8	2	473	946
50A	2	10	3	410	1230
60A	3	5	15	103	1545
V110					
50A	1	8	2	474	948
50A	2	12.5	3	444	1332
60A	3	5	16	103	1648
V111					
50A	1	10	2	445	890
50A	2	10	2	410	820
60A	3	5	25	73	1825
V112					
50A	1	8	2	724	1448
50A	2	8	2	670	1340
60A	3	5	41	73	2993
V113					
50A	1	10	3	641	1923
50A	2	8	2	736	1472
50A	3	10	2	495	990
50A	4	8	2	830	1660
60A	5	5	80	73	5840
V114					
50A	1	8	2	445	890
50A	2	10	3	425	1275
60A	3	5	16	103	1648
V115					
50A	1	8	2	518	1036
50A	2	10	4	497	1988
60A	3	5	19	103	1957
V116					
50A	1	8	2	724	1448
50A	2	8	1	135	135
50A	3	8	2	704	1408
60A	4	5	43	73	3139
V117					
50A	1	8	2	714	1428
50A	2	8	2	250	500
50A	3	10	2	477	954
50A	4	8	2	258	516
60A	5	5	29	73	2117
60A	6	5	8	73	584

RESUMO DE A¢O			
A¢O	BIT	COMPR	PESO
	mm	m	kgf
60A	5	303	47
50A	8	196	78
50A	10	139	86
50A	12.5	13	13
Peso Total	60A =		47 kgf
Peso Total	50A =		176 kgf

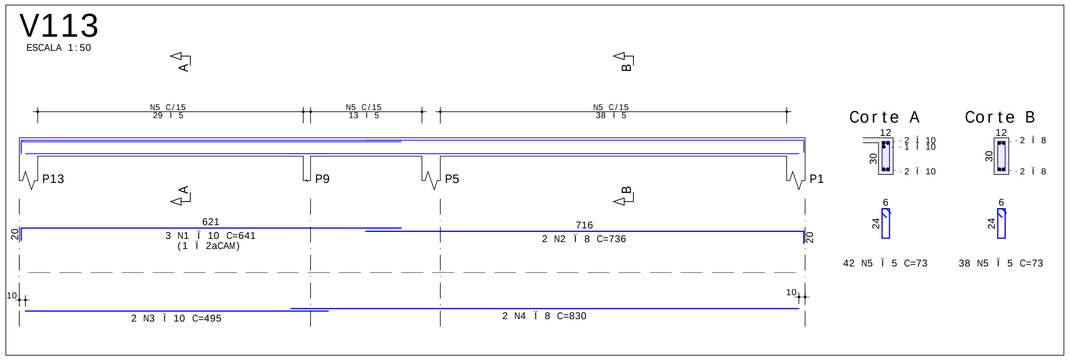

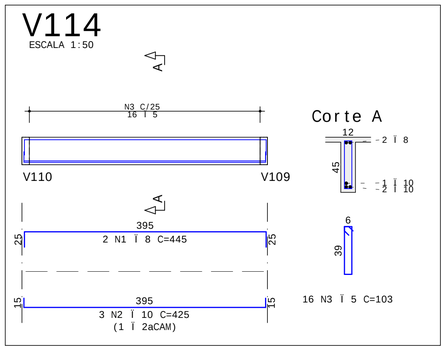

ESPA¢AMENTO MÊNIMO ENTRE BARRAS

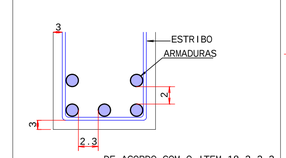

DE ACORDO COM O ITEM 18.3.2.2
DA NBR-6.118:2014

RAIO DE CURVATURA DOS GANCHOS

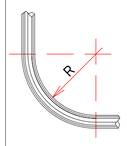

ï	R(cm)
5.0	1.2
6.3	1.5
8.0	2
10	2.5
12.5	3.1
16	4

DE ACORDO COM O ITEM 9.4.2.3
DA NBR-6.118:2014

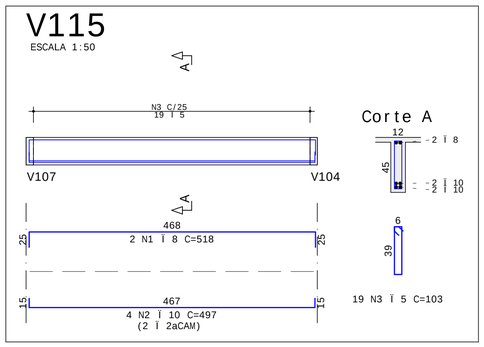

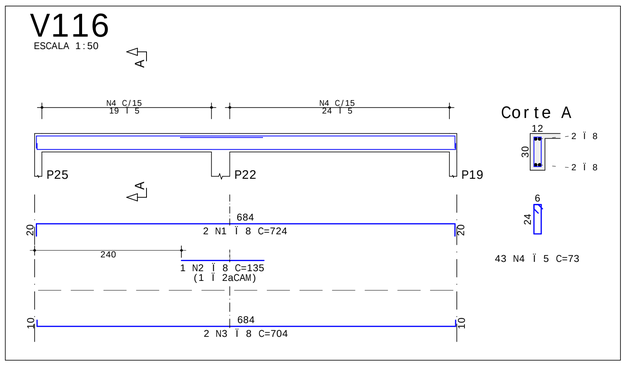

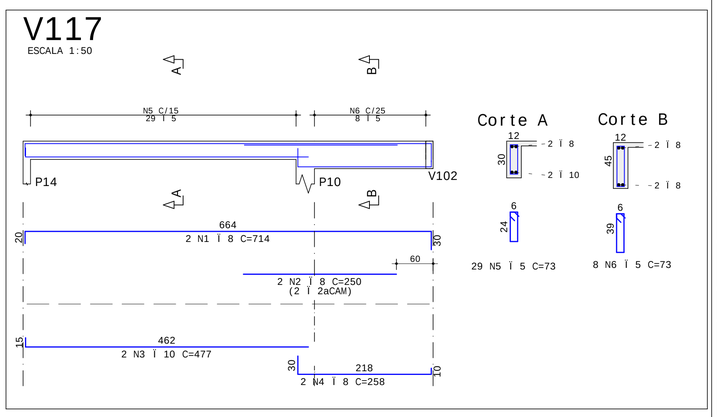

REVISÌO

REV	DATA	DESCRI¢ÌO	EMISSOR
R00	04/05/2020	EMISSÌO INICIAL	NETO LEÌO
R01	14/08/2020	REVISÌO GERAL I	NETO LEÌO
R01+	26/10/2020	REVISÌO GERAL I+	NETO LEÌO

ARQUIVO DIGITAL: TER_IRA_SOC_EST_PB_P06_R01+

USO EXCLUSIVO DA PREFEITURA:

OBRA:
TERCEIRA IDADE RESIDENCIAL
COHAPAR IRATI II - 22Û ETAPA
EWALDO CORDEIRO

CONTEUDO:
E
EST

PROPRIETÊRIO:
PREFEITURA MUNICIPAL DE IRATI - PR

PRANCHA NÚ:
06
/08

RESP. PROJETO:
PAULO BACILLA CAU 15164-5

RESP. TÉCNICO:
PAULO BACILLA CAU 15164-5

DESENVOLVIMENTO PROJ.:
NETO LEÌO

DETALHAMENTO PROJ.:
NETO LEÌO

ASSUNTO:
PROJ. ESTRUTURAL - BÊSICO

ESCALA:
1:50

CONTEUDO:
MPI SOCIAL
ARMA¢ÌO DAS VIGAS SUPERIORES [V105 AT£ V117]

TERCASA CONSTRUTORA
R. Delfina Braga Visinoni, 3661.
Orleans - Curitiba PR.
CEP: 81020-490
Tel: (041) 9 9693-0396

LAUDELINO BELARMINO LEITO NETO PL_04_-EST-FOR-006-R00-PLT 24/10/2020 16:16:09