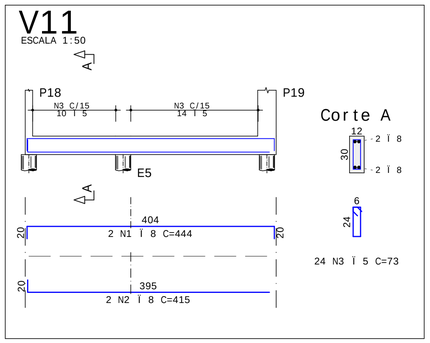

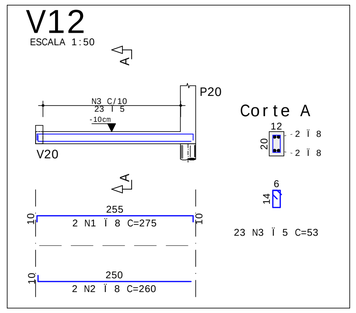

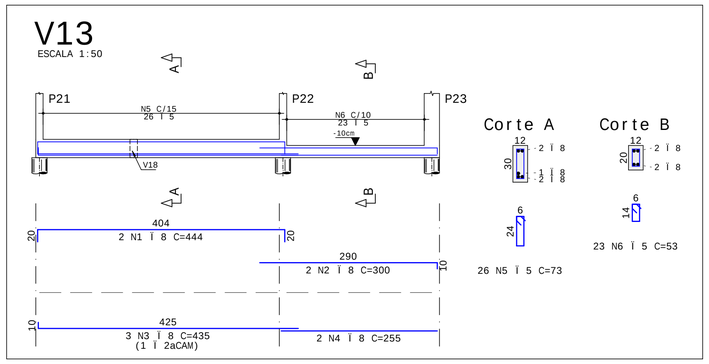

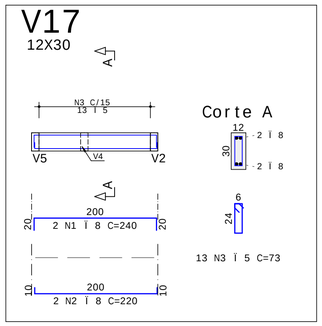

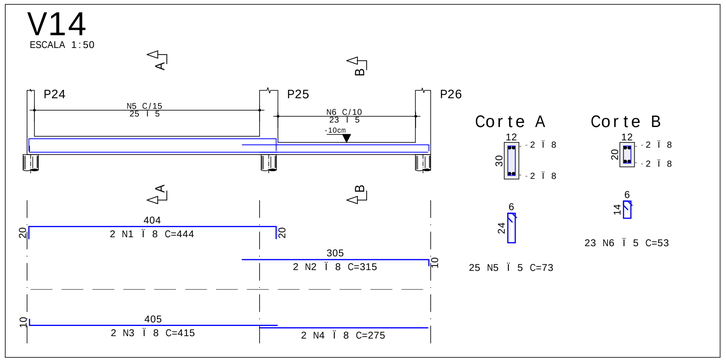

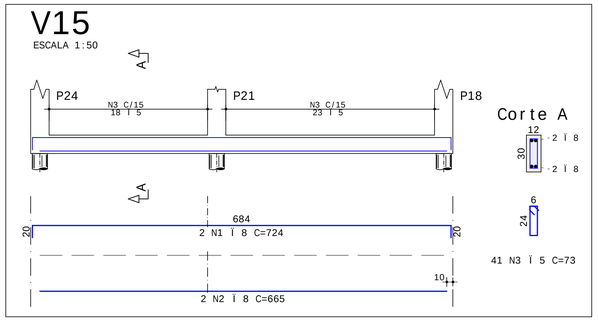

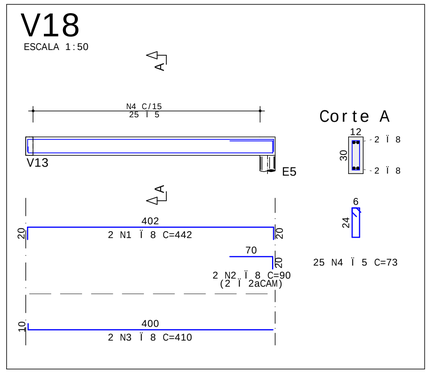

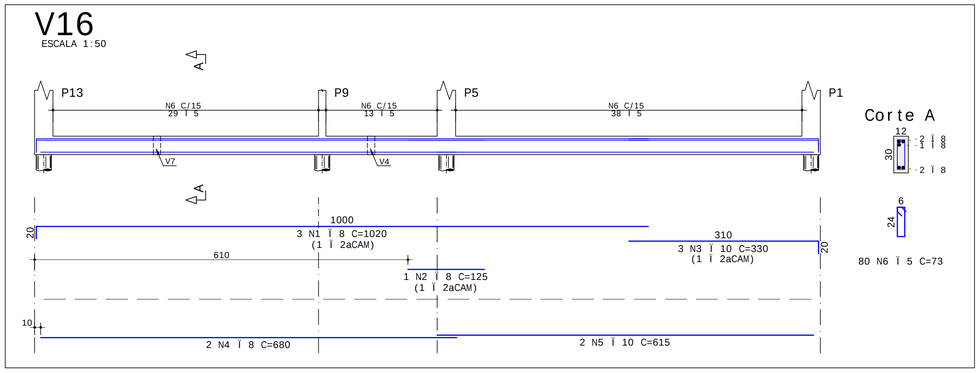

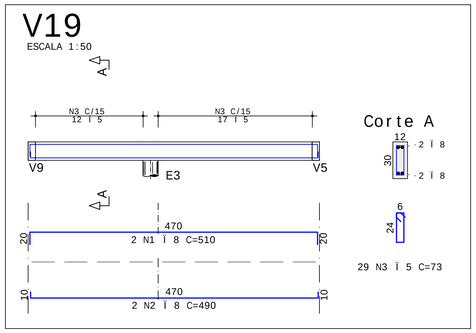

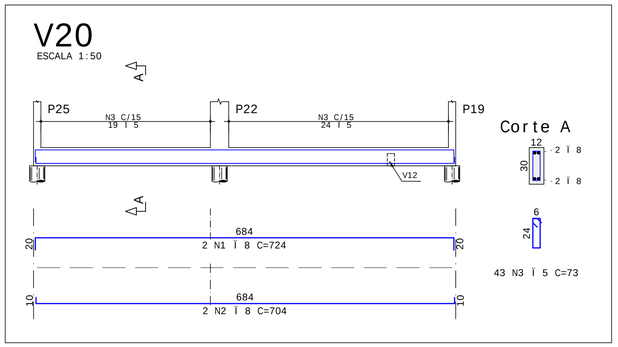

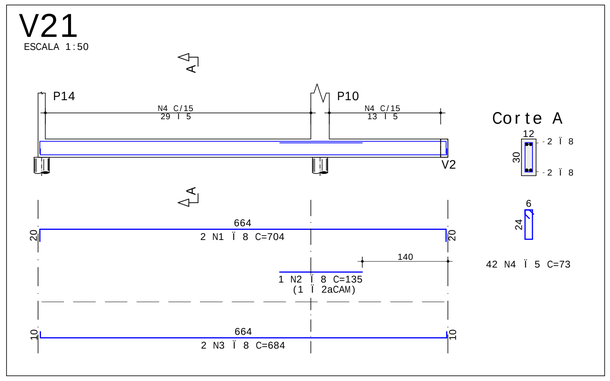

A¢O	POS	BIT	QUANT	COMPRIMENTO	
				UNIT	TOTAL
		mm		cm	cm
V11					
50A	1	8	2	444	888
50A	2	8	2	415	830
60A	3	5	24	73	1752
V12					
50A	1	8	2	275	550
50A	2	8	2	260	520
60A	3	5	23	53	1219
V13					
50A	1	8	2	444	888
50A	2	8	2	300	600
50A	3	8	3	435	1305
50A	4	8	2	255	510
60A	5	5	26	73	1898
60A	6	5	23	53	1219
V14					
50A	1	8	2	444	888
50A	2	8	2	315	630
50A	3	8	2	415	830
50A	4	8	2	275	550
60A	5	5	25	73	1825
60A	6	5	23	53	1219
V15					
50A	1	8	2	724	1448
50A	2	8	2	665	1330
60A	3	5	41	73	2993
V16					
50A	1	8	3	1020	3060
50A	2	8	1	125	125
50A	3	10	3	330	990
50A	4	8	2	680	1360
50A	5	10	2	615	1230
60A	6	5	80	73	5840
V17					
50A	1	8	2	240	480
50A	2	8	2	220	440
60A	3	5	13	73	949
V18					
50A	1	8	2	442	884
50A	2	8	2	90	180
50A	3	8	2	410	820
60A	4	5	25	73	1825
V19					
50A	1	8	2	510	1020
50A	2	8	2	490	980
60A	3	5	29	73	2117
V20					
50A	1	8	2	724	1448
50A	2	8	2	704	1408
60A	3	5	43	73	3139
V21					
50A	1	8	2	704	1408
50A	2	8	1	135	135
50A	3	8	2	684	1368
60A	4	5	42	73	3066

RESUMO DE A¢O			
A¢O	BIT	COMPR	PESO
	mm	m	kgf
60A	5	291	45
50A	8	269	106
50A	10	22	14
Peso Total	60A =		45 kgf
Peso Total	50A =		120 kgf

ESPA¢AMENTO MÊNIMO ENTRE BARRAS

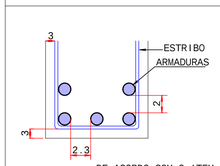

DE ACORDO COM O ITEM 18.3.2.2
DA NBR-6.118:2014

RAIO DE CURVATURA DOS GANCHOS

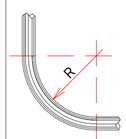

Ï	R(cm)
5.0	1.2
6.3	1.5
8.0	2
10	2.5
12.5	3.1
16	4

DE ACORDO COM O ITEM 9.4.2.3
DA NBR-6.118:2014

REVISÌO

REV	DATA	DESCRI¢ÌO	EMISSOR
R00	04/05/2020	EMISSÌO INICIAL	NETO LEìO
R01	14/08/2020	REVISÌO GERAL I	NETO LEìO
R01+	26/10/2020	REVISÌO GERAL I+	NETO LEìO

ARQUIVO DIGITAL: TER_IRA_SOC_EST_PB_P04_R01+

USO EXCLUSIVO DA PREFEITURA:

OBRA:
TERCEIRA IDADE RESIDENCIAL
COHAPAR IRATI II - 22Û ETAPA
EWALDO CORDEIRO

CONTEUDO:
E
EST

PROPRIETÊRIO:
PREFEITURA MUNICIPAL DE IRATI - PR

RESP. PROJETO:
PAULO BACILLA CAU 15164-5

RESP. TECNICO:
PAULO BACILLA CAU 15164-5

PRANCHA NÚ:
04
/08

DESENVOLVIMENTO PROJ.:
NETO LEìO

DETALHAMENTO PROJ.:
NETO LEìO

ASSUNTO:
PROJ. ESTRUTURAL - BÊSICO

ESCALA:
1:50

CONTEUDO:
MPI SOCIAL
ARMA¢ÌO DAS BALDRAMES [V11 ATÉ V21]

TERCASA CONSTRUTORA
R. Delfina Braga Visinoni, 3661.
Orleans - Curitiba PR.
CEP: 81020-490
Tel: (041) 9 9693-0396

LAUDELINO BELARMINO LEITO NETO PL 04_-EST-FOR-004-R00-PLT 24/10/2020 16:16:07